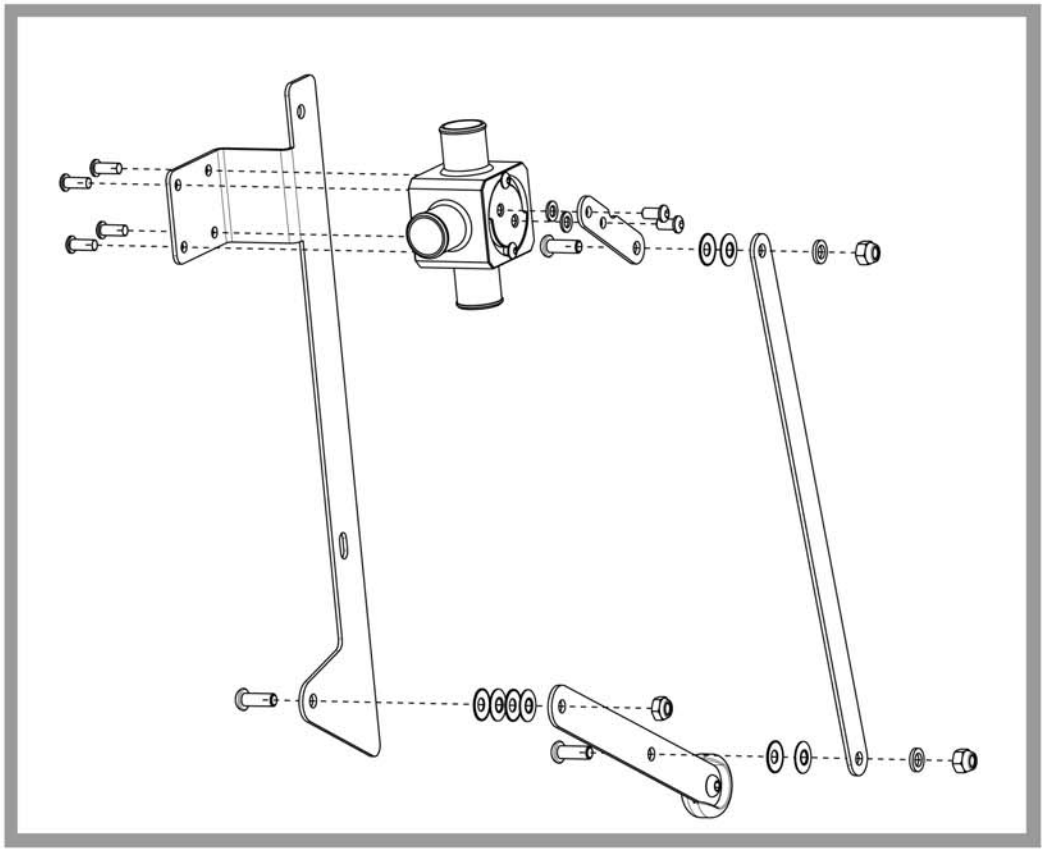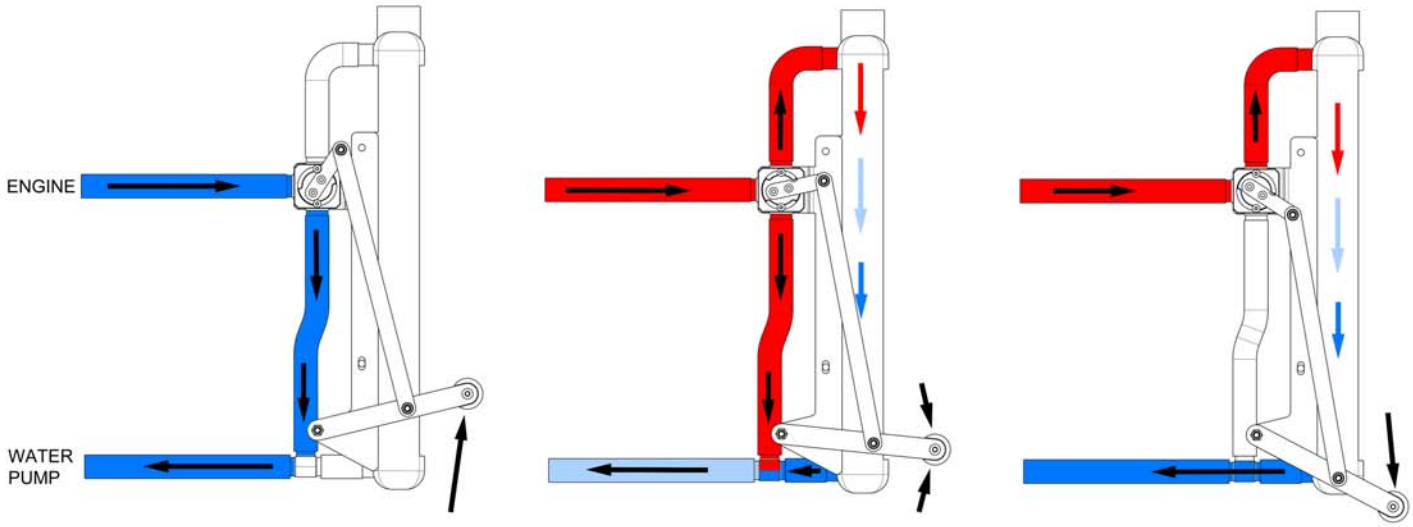Temperatur Regelventil für Kühler